SKY WALL

W17

DESIGNED

©2026 Arancia Lighting

We reserve the right to change our products designs and specifications

SKY WALL
W17

-W16-L

-W16-M

-W17

©2025 Arancia Lighting

We reserve the right to change our products designs and specifications • Nous nous réservons le droit de modifier le design ainsi que les spécifications de nos produits.

SKY FAMILY

P17- Sky
C17- Sky Surface
W17- Sky Wall
W16- Sky Wall Double

DESIGNED + MADE IN CANADA

ARANCIALIGHTING.COM

ARANCIA

©2026 Arancia Lighting

We reserve the right to change our products designs and specifications • Nous nous réservons le droit de modifier le design ainsi que les spécifications de nos produits.

SKY WALL
W17

PROJECT	DATE

NOTE	TYPE

MB MOUNT, -BK -AN FINISH • MONTAGE MB, FINI -BK -AN

***NOW AVAILABLE WITH 1500lm**
*MAINTENANT DISPONIBLE AVEC 1500lm

Direct lighting wall-mounted luminaire. 9'' machined aluminum fixture. Suitable for damp locations. Compatible with Triac dimmers.

Applique murale à éclairage direct. Structure de 230mm en aluminium usiné. Convient aux milieux humides. Compatible avec gradateurs Triac.

MB MOUNT • MONTAGE MB

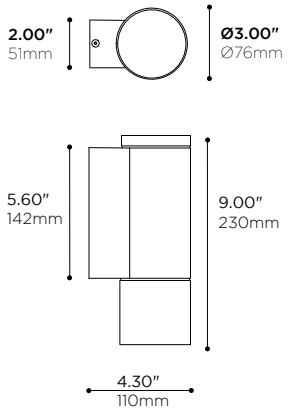

JB MOUNT • MONTAGE JB

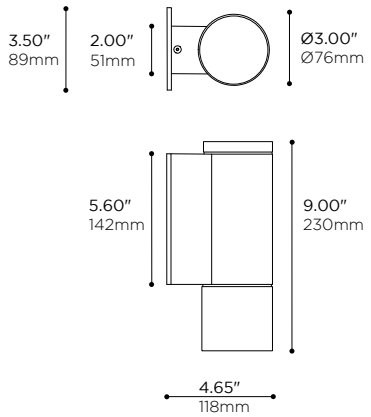

PRODUCT CODE • CODE DE PRODUIT

MODEL • MODÈLE		W17
LIGHT SOURCE • SOURCE LUMINEUSE		
-L7	LED 350mA 7W CONSTANT CURRENT 18VDC • 700LM APPROX. @ 4000K	
-L15	LED 400mA, 15W CONSTANT CURRENT 36VDC • 1500LM APPROX @ 4000K	
LIGHT SOURCE COLOR • COULEUR SOURCE LUMINEUSE		
-C	4000K 95 CRI	
-N	3500K 95 CRI	
-W	3000K 95 CRI	
-I	2700K 95 CRI	
PRMIARY OPTICS (DIRECT) • OPTIQUES PRIMAIRES (DIRECT)		
-15	15° BEAM LENS • LENTILLE AVEC FAISCEAU 15°	
-27	27° BEAM LENS • LENTILLE AVEC FAISCEAU 27°	
-45	44° BEAM LENS • LENTILLE AVEC FAISCEAU 45°	
-58	58° BEAM LENS • LENTILLE AVEC FAISCEAU 58°	
MAIN VOLTAGE • VOLTAGE CIRCUIT		
-U	120-277V	
LED DIMMING • GRADATION DEL		
-T	LED DIMMING TRIAC	
-0	LED DIMMING 0-10V	
-E	LED DIMMING (ELECTRONIC LOW-VOLTAGE/TRAILING EDGE)	
MOUNTING OPTION • OPTION DE MONTAGE		
-SB	2"X4" SWITCH BOX • BOÎTE RECTANGULAIRE 50mm x 100mm	
-JB	REGULAR JUNCTION BOX • BOÎTE DE JONCTION RÉGULIÈRE	
-MB	MINI J-BOX NO CANOPY • BOÎTE DE JONCTION MINI SANS CANOPÉE	
STRUCTURE FINISH • FINI DE STRUCTURE		
-BK	BLACK POWDER COATED • FINI POUDRE NOIRE	
-BR	DARK BRONZE POWDER COAT • FINI POUDRE BRONZE SOMBRE	
-MG	METALLIC GREY POWDER COAT • FINI POUDRE GRIS MÉTALLIQUE	
-PB	PEARL BEIGE POWDER COAT • FINI POUDRE BEIGE NACRÉ	
-WH	WHITE POWDER COATED • FINI POUDRE BLANCHE	
-SP	CUSTOM, SPECIFY RAL COLOR IN BOX • SUR MESURE, INDIQUER LA COULEUR RAL DANS LA CASE	
APERTURE FINISH • FINI DES OUVERTURES		
-BK	BLACK POWDER COATED • FINI POUDRE NOIRE	
-BR	DARK BRONZE POWDER COAT • FINI POUDRE BRONZE SOMBRE	
-MG	METALLIC GREY POWDER COAT • FINI POUDRE GRIS MÉTALLIQUE	
-PB	PEARL BEIGE POWDER COAT • FINI POUDRE BEIGE NACRÉ	
-WH	WHITE POWDER COATED • FINI POUDRE BLANCHE	
-SP	CUSTOM, SPECIFY RAL COLOR IN BOX • SUR MESURE, INDIQUER LA COULEUR RAL DANS LA CASE	

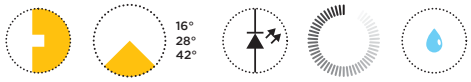

©2025 Arancia Lighting

We reserve the right to change our products designs and specifications • Nous nous réservons le droit de modifier le design ainsi que les spécifications de nos produits.

SKY WALL
W17

PROJECT	DATE

NOTE	TYPE

7W

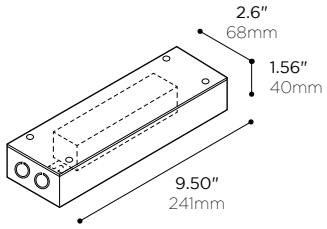

PRODUCT CODE • CODE DE PRODUIT

MODEL • MODÈLE		L99X
NUMBER OF CIRCUITS • NOMBRE DE CIRCUITS		
-1	1 DRIVER	
POWER • PUISSANCE		-7
-7	7W • 350mA MAX 14-42V DC	
CURRENT OUTPUT • INTENSITÉ DU COURANT		
-XXXX*	FILL CORRESPONDING VALUE OF CURRENT (mA) USING TABLE 1 ON NEXT PAGE • REMPLIR LA VALEUR DU COURANT (mA) CORRESPONDANTE EN SE RÉFÉRANT AU TABLEAU 1 À LA PAGE SUIVANTE	
MAIN VOLTAGE • VOLTAGE CIRCUIT		-U
-U	120-277V	
DIMMING SPECIFICATION • OPTION DE GRADATION		
-0	0-10V LED DIMMING • GRADATION DEL 0-10V	
-P	0-10V PRECISION DIMMING 1%-100% • GRADATION 0-10V DE PRÉCISION 1%-100%	
-T	TRIAC	
-E	ELV	

15W

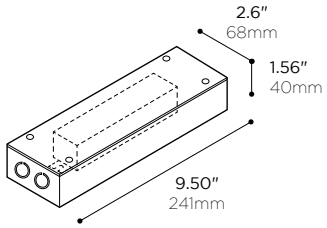

PRODUCT CODE • CODE DE PRODUIT

MODEL • MODÈLE		L99X
NUMBER OF CIRCUITS • NOMBRE DE CIRCUITS		
-1	1 DRIVER	
POWER • PUISSANCE		
-15	15W • 50-400mA • 6-50V	
CURRENT OUTPUT • INTENSITÉ DU COURANT		
-XXXX*	FILL CORRESPONDING VALUE OF CURRENT (mA) USING TABLE 1 ON NEXT PAGE • REMPLIR LA VALEUR DU COURANT (mA) CORRESPONDANTE EN SE RÉFÉRANT AU TABLEAU 1 À LA PAGE SUIVANTE	
MAIN VOLTAGE • VOLTAGE CIRCUIT		
-U	120-277V	
DIMMING SPECIFICATION • OPTION DE GRADATION		
-0	0-10V LED DIMMING • GRADATION DEL 0-10V	
-P	0-10V PRECISION DIMMING 1%-100% • GRADATION 0-10V DE PRÉCISION 1%-100%	
-T	TRIAC	
-E	ELV	

©2025 Arancia Lighting

V.4.5 - 2026-09 *We reserve the right to change our products designs and specifications • Nous nous réservons le droit de modifier le design ainsi que les spécifications de nos produits.*

SKY WALL

W17 FEATURES • W17 CARACTÉRISTIQUES

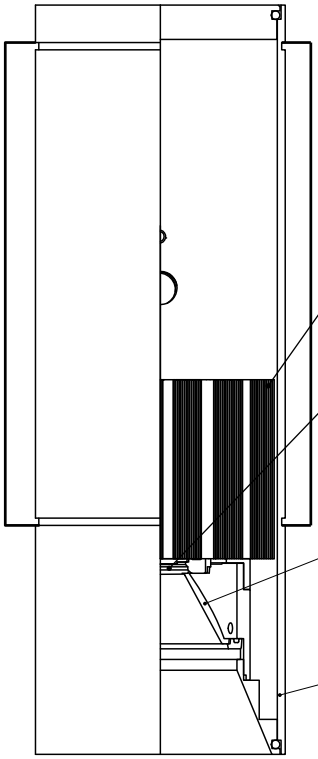

L15 VERSION • VERSION L15

HEAT MANAGEMENT • GESTION THERMIQUE

Machined 6061-T6 aluminum lens holder and heatsink
Porte-lentille et radiateur usinés en aluminium 6061-T6

Higher level of thermal conductivity than die cast heatsinks
Conductivité thermique plus élevée que pour des radiateurs moulés

Superior black anodized finish for better looks and emissivity
Fini anodisé noir de qualité supérieure pour meilleure allure et émissivité

High performance thermal compound ensuring long term heat transfer
Pâte thermique haute performance pour un transfert de chaleur à long terme

LIGHT EMITTERS • SOURCES LUMINEUSES

High intensity Cree discrete LED
DEL simple haute intensité Cree

ANSI binned LEDs for color consistency
DELs catégorisés selon norme ANSI pour consistence de couleur

White light tones (CCT): 3000K, 3500K, 4000K
Tons de lumière blanche (CCT): 3000K, 3500K, 4000K

Color rendering indexes range (CRI): 90
Plage d'indices de rendu couleur (CRI): 90

Lumen outputs : up to 1500lm
Intensités lumineuses: jusqu'à 1500lm

Soldered to Metal Core Printed-Circuit Board (MCPCB) for additional heat sinking
Soudé sur circuit imprimé à âme de métal (MCPCB) pour meilleure conductivité

Sturdy screw-down connections
Raccordements robustes par vissage

OPTICS • OPTIQUES

Injected polycarbonate metallized reflectors
Réflecteurs en polycarbonate injecté et metallisé

Choice of beam angles (Narrow, Wide)
Variété de faisceaux (Étroit, Large)

Lens holder enables field changeability of optics
Porte-lentille permettant le changement d'optiques in situ

STRUCTURE • STRUCTURE

Extruded 6063-T5 aluminium, machined 6061-T6 aluminium
Aluminium 6063-T5 extrudé, aluminium 6061-T6 usiné

AVAILABLE FINISHES • FINIS DISPONIBLES

Choice of plated, anodized, or electrostatically applied powder coatings
Variété de finis plaqués, anodisés, ou revêtements électrostatiques en poudre

Custom requests are welcome, consult factory
Les demandes spéciales sont les bienvenues, contacter l'usine

TRANSFORMER / DRIVER • TRANSFORMATEUR / PILOTE

LED Driver, constant current 350mA
Pilote LED 120V, courant constant 350mA

Multiple input voltages available, refer to recessed housing spec sheet
Plusieurs voltages d'entrées disponibles, voir fiche technique du boîtier encastré

Multiple dimming standards available, refer to recessed housing spec. sheet
Plusieurs types de gradation disponibles, voir fiche technique du boîtier encastré

CERTIFICATION • CERTIFICATION

As per the following standards: UL 1598
Selon les normes suivantes: CSA C22.2 No. 250.0-08 (R2013)

WARRANTY • GARANTIE

5 years
5 ans

©2025 Arancia Lighting

V.4.5 - 2026-09 *We reserve the right to change our products designs and specifications • Nous nous réservons le droit de modifier le design ainsi que les spécifications de nos produits.*